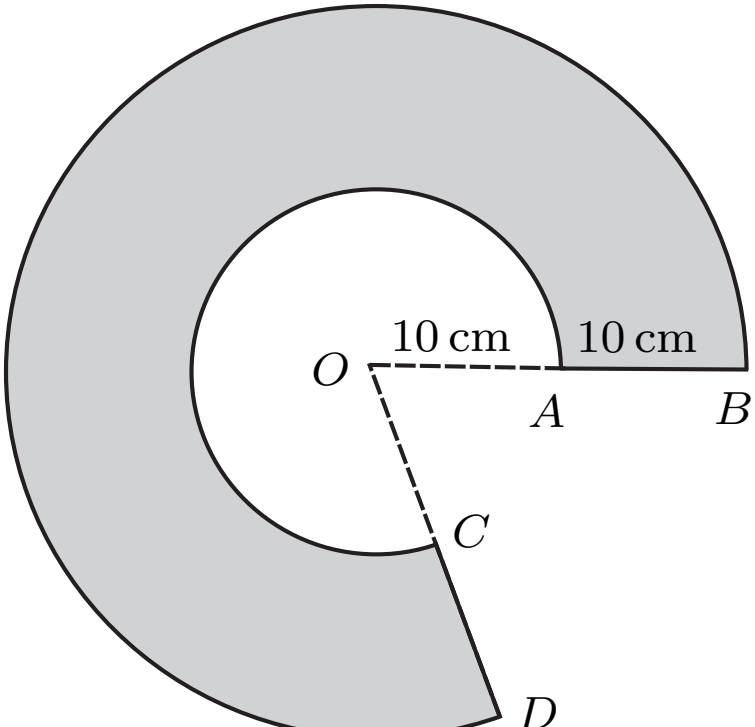
10 cm
10 cm
O
A
B
C
D

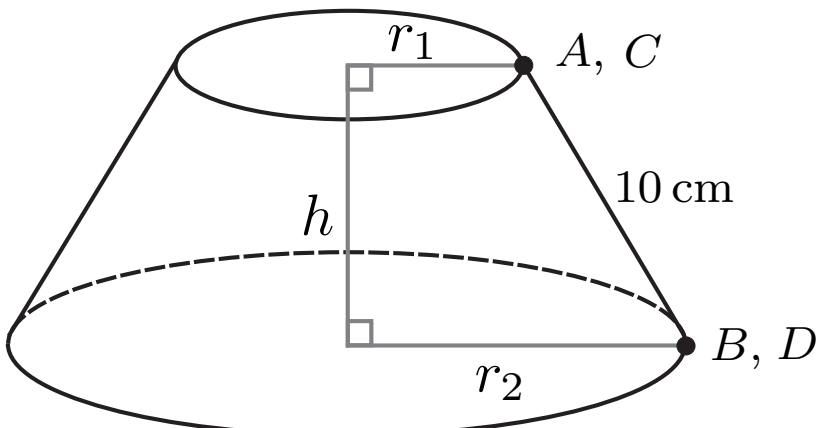
r_1
A, C
10 cm
h
B, D
r_2