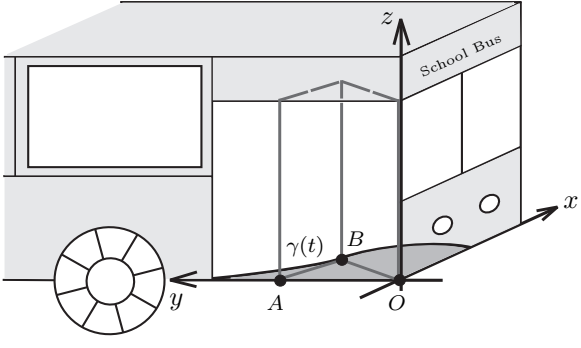
z
School Bus
x
γ(t)
B
y
A
O

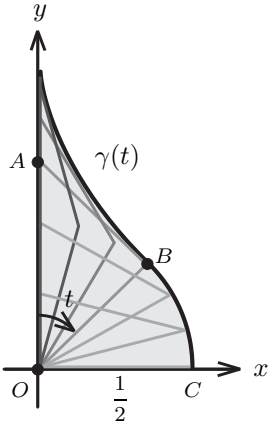
y
A
γ(t)
B
t
x
O
1/2
C